ヒンジ付き保護ドア用防爆型安全スイッチ
Ex 13 SB 1Ö/1S-5m - 9.5 mm
製品番号: 1185707 (旧製品番号: 13054306)

製品の特長

- Ex ゾーン1と21
- 熱可塑性エンクロージャ
- 二重絶縁
- ケーブル付き
- 動作シャフトは360度回転させることが可能
- 注意: 国際認可が必要な場合には、ご注文の際にご指示下さい。

図面

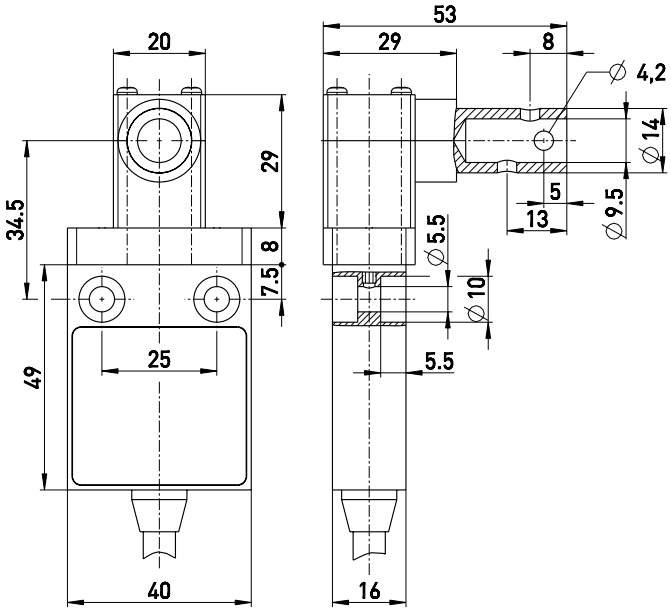

技術データ

適用規格
EN 60947-5-1, EN ISO 14119, GS-ET-15, EN IEC 60079-0, EN 60079-1, EN 60079-31, EN ISO 13849-1

エンクロージャ
熱可塑性, ガラスファイバー強化, 耐衝撃, 自己償却 UL 94 V-0

スイッチタイプ
type 1

コード化レベル
no coding

保護等級
IP65 (IEC/EN 60529)

B_{10d} (負荷 10%)
2,000,000

T_M
最大20年

接点材質
銀

切替機構
スローアクション、強制開離NC 接点

切替構成
1 NC/1 NO contact, type Zb

接続
ケーブル H05VV-F

ケーブル断面積
4 x 0.75 mm² (コンダクタフェルールを含む)

ケーブル長
5 m

定格インパルス耐電圧 U_{imp}
4 kV

定格絶縁耐圧 U_i
250 V

定格密閉電流 I_{the}
T6: 6 A, T5: 3 A

定格動作電流/電圧 I_e/U_e
6 A/250 VAC; 0.25 A/230 VDC

接点使用カテゴリ
AC-15; DC-13

短絡保護
6 A gG/gN ヒューズ

周囲温度
T6: -20 ° C … +65 ° C,
T5: -20 ° C … +75 ° C, +90 ° C (max. 3 A)

機械的寿命
≥ 100万回操作

耐衝撃エネルギー
最大 7 J

誤りおよび記載漏れを除く。

ヒンジ付き保護ドア用防爆型安全スイッチ
Ex 13 SB 1Ö/1S-5m - 9.5 mm
製品番号: 1185707 (旧製品番号: 13054306)

技術データ (継続)

Exマーク
Ⓔx II 2G Ex db IIC T6/T5 Gb,
Ⓔx II 2D Ex tb IIIC T80 ° C/T95 ° C Db
IECEx Ex db IIC T6/T5 Gb,
Ex tb IIIC T80 ° C/T95 ° C Db

認証
PTB 03 ATEX 1068 X
IECEx PTB 06.0053X

重量
470 g

接点図

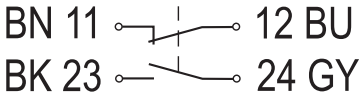

切替図

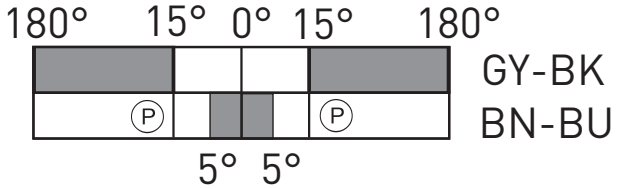

Ⓟ 強制開離距離／角度

誤りおよび記載漏れを除く。