# 医療向けワイヤレス受信機
# REC SW2.4LE-MED AG 43
# 製品番号: お問い合わせください

## 製品の特長

- 4つのデジタルスイッチアウトプット（リレー）
- 2つのバリデート・アウトプット（リレー）
- 1つのシリアルインターフェイス（RS 232）
- 医療用ワイヤレス受信機

## 図面

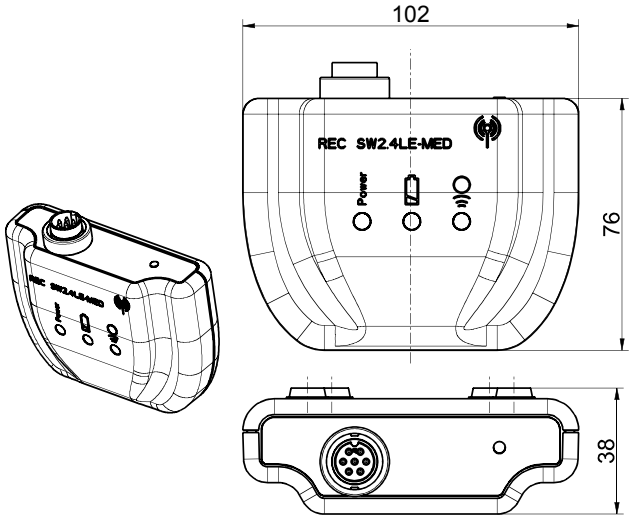


## 一般的技術データ

適用規格
IEC 60601-1, ANSI/AAMI ES60601-1, IEC 62304, IEC 60529

エンクロージャ
ABS, RAL9010ピュアホワイト相当

アンテナ
内部アンテナ

保護等級
IEC/EN 60529に基づきIP40; DIN VDE 0470

機械的寿命
≥ 100万回操作

定格動作電圧 $U_e$
24 VDC

定格動作電流 $I_e$
非作動時 < 50 mA; 作動時 < 100 mA

定格動作電力 Pe
非作動時 1.2 W; 作動時 2.4 W

アウトプット
6本のポテンシャルフリーNO接点: K1-K4 リードリレー、 K5 オプショナル・バリデートリレー、 K6 バリデートリレー

定格スイッチング能力
最大 10 W

開閉電圧
24 VAC/DC

切替電流
最大 0.5 A

準拠
グローバル: cCSAus IEC 60601-1, -1-2, -2-22, -2-43
ヨーロッパ: CE EN 300 328; EN 62479; EN 301 489-1; EN 62368-1
アメリカ合衆国: FCC Title 47 CFR, Part 15
カナダ: IC RSS-247, Issue 1
日本: ARIB STD-T66

## 無線技術

通信周波数
2.4 - 2.4835 GHz

チャンネル帯域幅
2 MHz

通信距離
10m（通常）

出力
3 dBm - 7 dBm

入力感度
-93 dBm

HFデータレート
1 Mbps

誤りおよび記載漏れを除く。

# 医療向けワイヤレス受信機
# REC SW2.4LE-MED AG 43
# 製品番号: お問い合わせください

## 無線技術（継続）

変調方式
GFSK、40チャンネルの適応周波数ホッピング

インターフェース・データレート
115.2 kBd (UART)

備考
- この製品は医療製品の構成部品であるため、お客様のシステム全体でのみ評価できます。したがって、医療機器規制（MDR 2017/745）に従った適合性評価が客先で行われます。ご要望があれば、シュトイテはお客様に代わって、お客様の通知機関の4桁の番号でCEマーキングを付けることができます。

誤りおよび記載漏れを除く。