アクセスポイント
RF RxT SW917-NET
製品番号: 1460558

製品の特長

- sWave.NET® ワイヤレス技術
- 簡単なセットアップ
- どんな空間にも取り付け可能
- 広い無線の伝送域(屋外で700m、建物内ではおよそ50m)
- 自己オーガニゼーションにより、組み込みの手間がかかりません。
- 外部アンテナ用SMA逆流プラグインコネクタ

備考
- 最大の無線通信距離を得るためには、常に外部アンテナが必要です。

図面

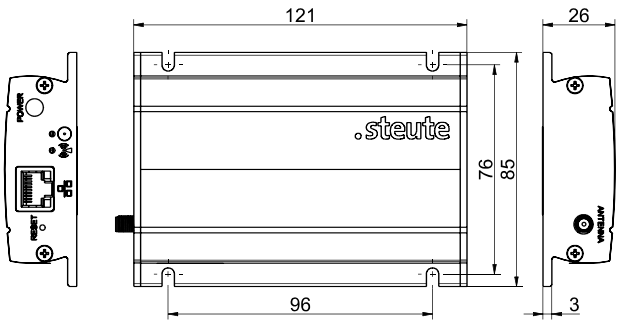

技術データ

適用規格
EN 60947-5-1, EN 61000-6-2, EN 61000-6-3, EN 61000-4-2, EN 61000-4-4, EN 61000-4-5, EN 61000-4-6, EN 60068-2-6, EN 60068-2-27

保護等級
IP20 (IEC/EN 60529)

通信周波数
917 MHz (ブラジル)

取り付け方法
ネジで固定、または磁気ホルダー

接続
対応するプラグコネクタの付いた電力供給プラグ

ネットワークインターフェース
RJ 45を経由した10/100 Base-Tイーサネット、Cat 5e (S/UTP またはF/UTP) またはSF/UTP

ソフトウェアインターフェース
HTTP/XML (プロトコルの定義を参照)

定格動作電流 I_e
最大 0.1 A

定格動作電圧 U_e
24 VDC -15 % … +10 %

許容損失 (通常)
1.2 W (24 VDC; 0.05 A)

許容損失 (最大)
2.64 W (26.4 VDC; 0.1 A)

表示LED
LED Mode : 作動状態
LED RF:テレグラム信号

汚染度
2

周囲温度
0 ° C … +55 ° C

保管・輸送環境
-25 ° C … +85 ° C

耐振動
5 g (10-150 Hz)

認証
ブラジル: ANATEL 04172-18-06718

重量
345 g

誤りおよび記載漏れを除く。